Alle Rechte vorbehalten/ *All rights reserved*

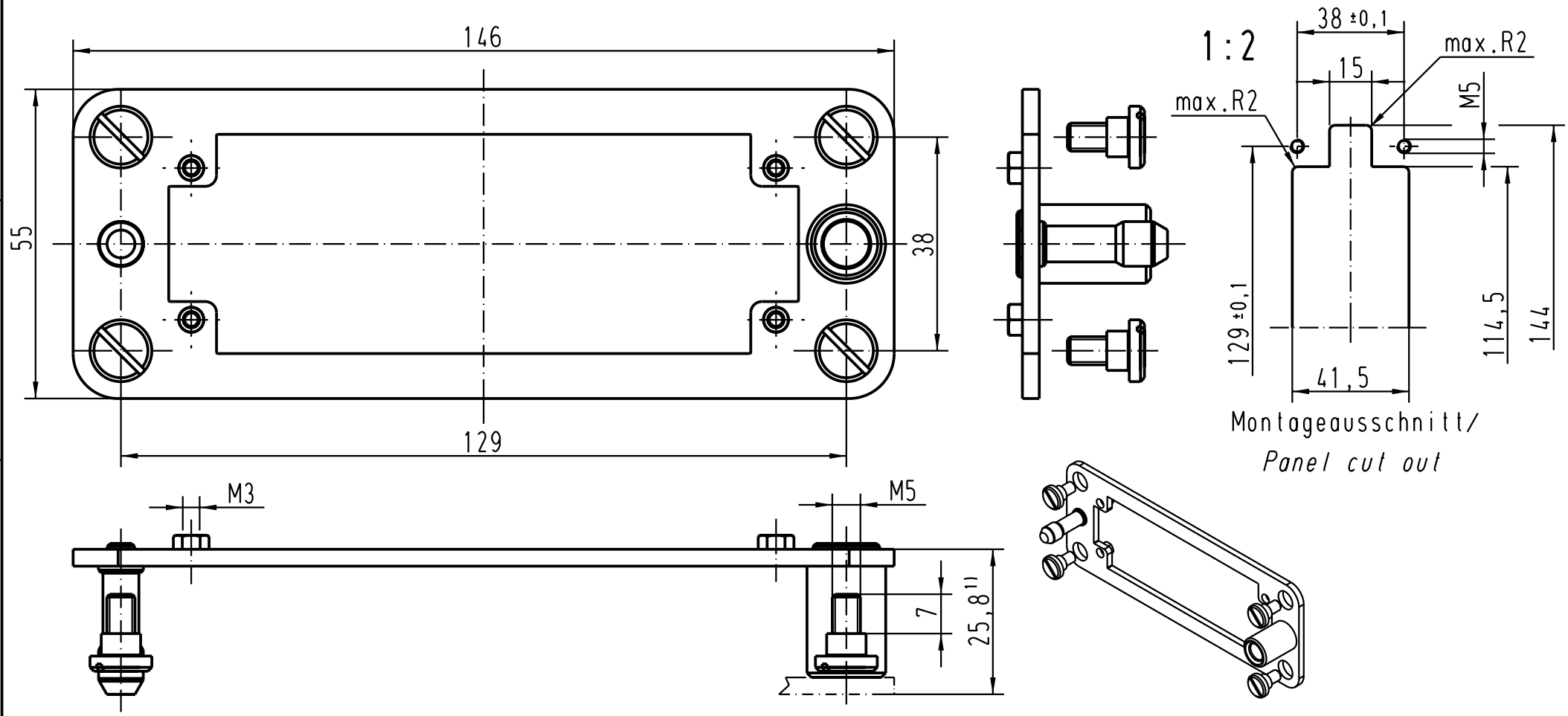

1) Abstand für elektrische und LWL-Kontakte max. 27mm
für Pneumatik-Kontakte max. 26,5mm

1) Distance for electrical and FOC contacts max. 27mm
for pneumatic contacts max.26,5mm

Lieferform : Einzelteile

Kind of delivery: piece parts

All Dimensions in mm
Original Size DIN A 4

Mod.	Dat.	Name
410146	23.07.02	DY
29603	22.05.01	DY
29602	17.05.01	DY
29482	06.05.01	DY
24794	09.10.98	PL

Techn. Character.

	Dat.	Name
Detail.	24.07.98	PL
Insp.		RUE
Stand.		

Massstab/*Scale* 1 : 1 / 1 : 2

Nicht tolerierte Masse/ *Free size tolerances*

Han 24B-KG

Andockrahmen/*docking frame*

HARTING Electric GmbH & Co. KG
D-32339 Espelkamp

TB 09 30 024 1701

Blatt/*page*

Sub.